SCHEDA TECNICA

BSR60A

MANIGLIONE RIBALTABILE 600 mm.

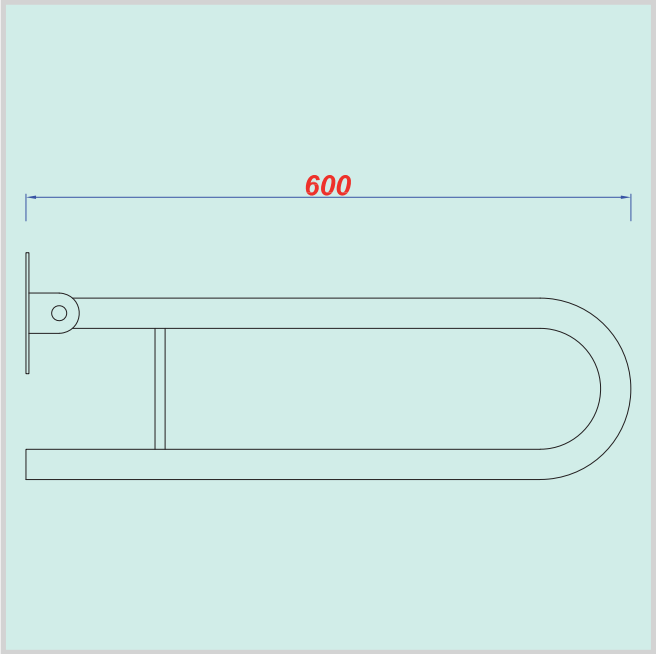

DESCRIZIONE	Maniglione ribaltabile in ferro da 600 mm., verniciato a polveri epossipoliestere Diametro tubo 30 mm. e spessore 1,5 mm. Fissaggio con flangia a 4 punti di tenuta. Non richiede manutenzione ed è di facilile pulizia, anche con prodotti detergenti.
PORTATA	Carico 150 kg.
MISURE	600 mm.
COLORE	Bianco - RAL 9010
CERTIFICAZIONI	Certificazione Qualità ISO 9001:2015 rilasciata dal TÜV Italia S.r.l.

La MPS si riserva la facoltà di apportare tutte le modifiche ritenute necessarie al miglioramento dei prodotti senza darne preavviso.

Professional Protection Systems S.r.l.
Via Berlino, 17
24040 Verdellino (BG)
Italy
T.: +039 035 871895
F.: +039 035 870016
info@mps-pps.it
www.mps-pps.it

SCHEDA TECNICA

BSR83A

MANIGLIONE RIBALTABILE 830 mm.

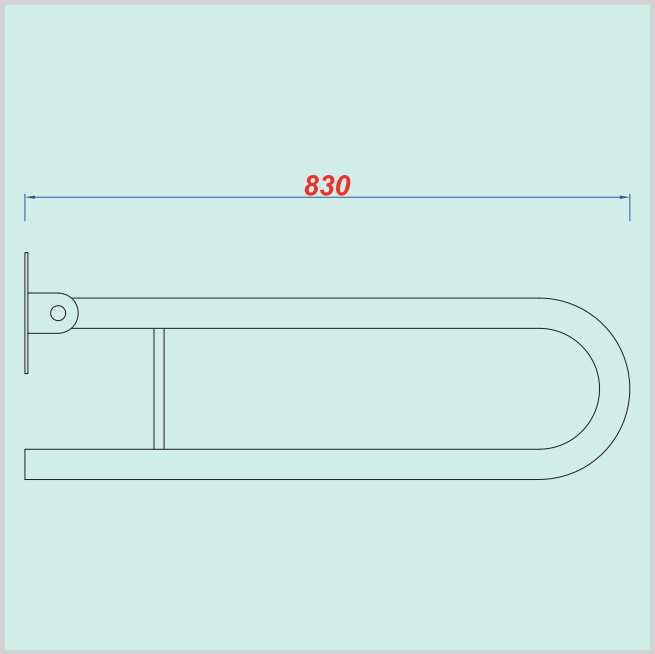

DESCRIZIONE	Maniglione ribaltabile in ferro da 830 mm., verniciato a polveri epossipoliestere Diametro tubo 30 mm. e spessore 1,5 mm. Fissaggio con flangia a 4 punti di tenuta. Non richiede manutenzione ed è di facilile pulizia, anche con prodotti detergenti.
PORTATA	Carico 150 kg.
MISURE	830 mm.
COLORE	Bianco - RAL 9010
CERTIFICAZIONI	Certificazione Qualità ISO 9001:2015 rilasciata dal TÜV Italia S.r.l.

La MPS si riserva la facoltà di apportare tutte le modifiche ritenute necessarie al miglioramento dei prodotti senza darne preavviso.

Professional Protection Systems S.r.l.
Via Berlino, 17
24040 Verdellino (BG)
Italy
T.: +039 035 871895
F.: +039 035 870016
info@mps-pps.it
www.mps-pps.it