SCHEDA TECNICA

MF3002A

MANIGLIONE FISSO IN ACCIAIO A DUE PUNTI DI FISSAGGIO

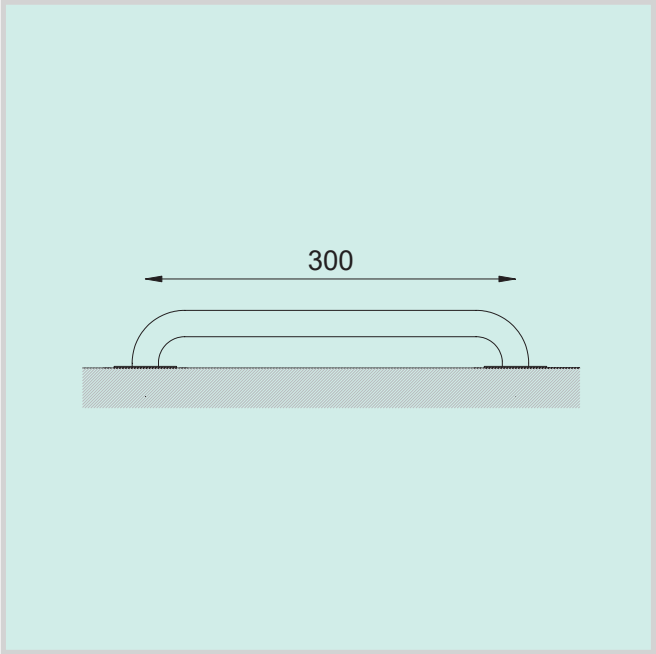

DESCRIZIONE

Maniglione fisso in ferro verniciato con polveri epossidiche.
Diametro tubo 30 mm. e spessore 1,5 mm.
Flangia zincata con 3 fori per fissaggio a muro, diametro 70 mm.
Copriflangia in metallo verniciato con polveri epossidiche.
Non richiede manutenzione ed è di facilile pulizia, anche con prodotti detergenti.

PORTATA	Carico 150 kg.
MISURE	Lunghezza 300 mm.
COLORE	Bianco - RAL 9010
CERTIFICAZIONI	Certificazione Qualità ISO 9001:2015 rilasciata dal TÜV Italia S.r.l.

La MPS si riserva la facoltà di apportare tutte le modifiche ritenute necessarie al miglioramento dei prodotti senza darne preavviso.

Professional Protection Systems S.r.l.
Via Berlino, 17
24040 Verdellino (BG)
Italy
T.: +039 035 871895
F.: +039 035 870016
info@mps-pps.it
www.mps-pps.it

SCHEDA TECNICA

MF4502A

MANIGLIONE FISSO IN ACCIAIO A DUE PUNTI DI FISSAGGIO

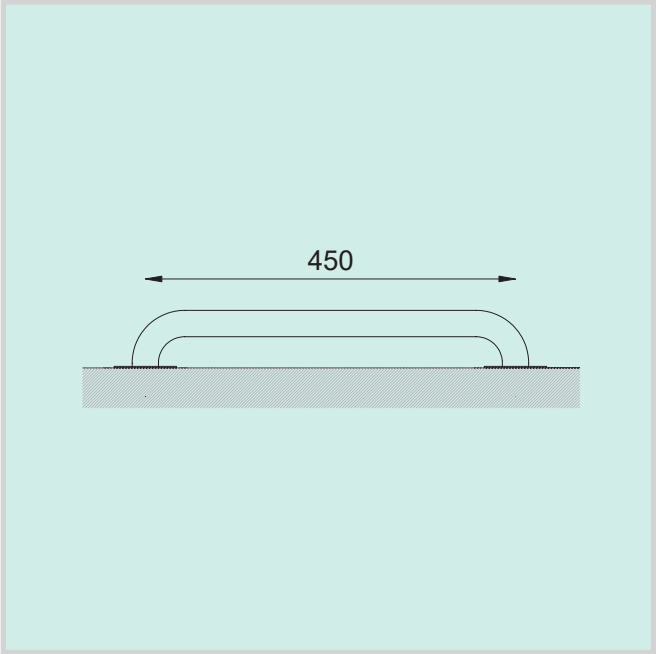

DESCRIZIONE

Maniglione fisso in ferro verniciato con polveri epossidiche.
Diametro tubo 30 mm. e spessore 1,5 mm.
Flangia zincata con 3 fori per fissaggio a muro, diametro 70 mm.
Copriflangia in metallo verniciato con polveri epossidiche.
Non richiede manutenzione ed è di facilile pulizia, anche con prodotti detergenti.

PORTATA	Carico 150 kg.
MISURE	Lunghezza 450 mm.
COLORE	Bianco - RAL 9010
CERTIFICAZIONI	Certificazione Qualità ISO 9001:2015 rilasciata dal TÜV Italia S.r.l.

La MPS si riserva la facoltà di apportare tutte le modifiche ritenute necessarie al miglioramento dei prodotti senza darne preavviso.

Professional Protection Systems S.r.l.
Via Berlino, 17
24040 Verdellino (BG)
Italy
T.: +039 035 871895
F.: +039 035 870016
info@mps-pps.it
www.mps-pps.it

SCHEDA TECNICA

MF6002A

MANIGLIONE FISSO IN ACCIAIO A DUE PUNTI DI FISSAGGIO

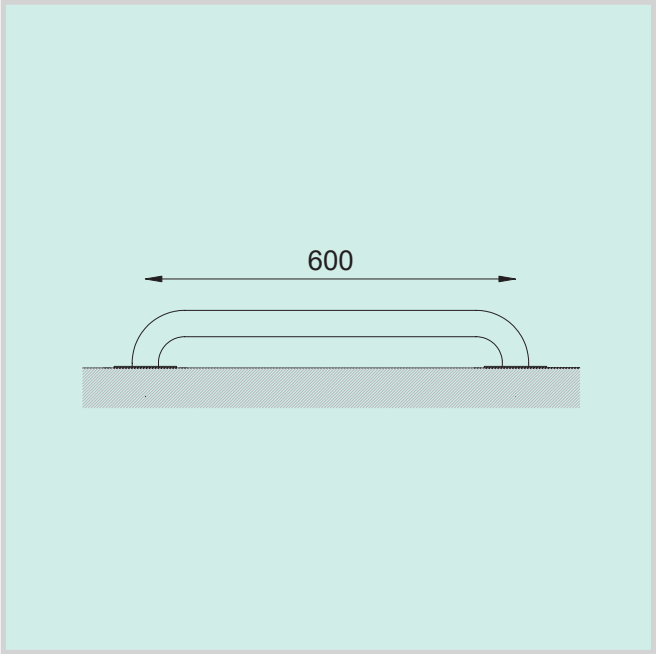

DESCRIZIONE

Maniglione fisso in ferro verniciato con polveri epossidiche.
Diametro tubo 30 mm. e spessore 1,5 mm.
Flangia zincata con 3 fori per fissaggio a muro, diametro 70 mm.
Copriflangia in metallo verniciato con polveri epossidiche.
Non richiede manutenzione ed è di facilile pulizia, anche con prodotti detergenti.

PORTATA	Carico 150 kg.
MISURE	Lunghezza 600 mm.
COLORE	Bianco - RAL 9010
CERTIFICAZIONI	Certificazione Qualità ISO 9001:2015 rilasciata dal TÜV Italia S.r.l.

La MPS si riserva la facoltà di apportare tutte le modifiche ritenute necessarie al miglioramento dei prodotti senza darne preavviso.

Professional Protection Systems S.r.l.
Via Berlino, 17
24040 Verdellino (BG)
Italy
T.: +039 035 871895
F.: +039 035 870016
info@mps-pps.it
www.mps-pps.it

SCHEDA TECNICA

MF9002A

MANIGLIONE FISSO IN ACCIAIO A DUE PUNTI DI FISSAGGIO

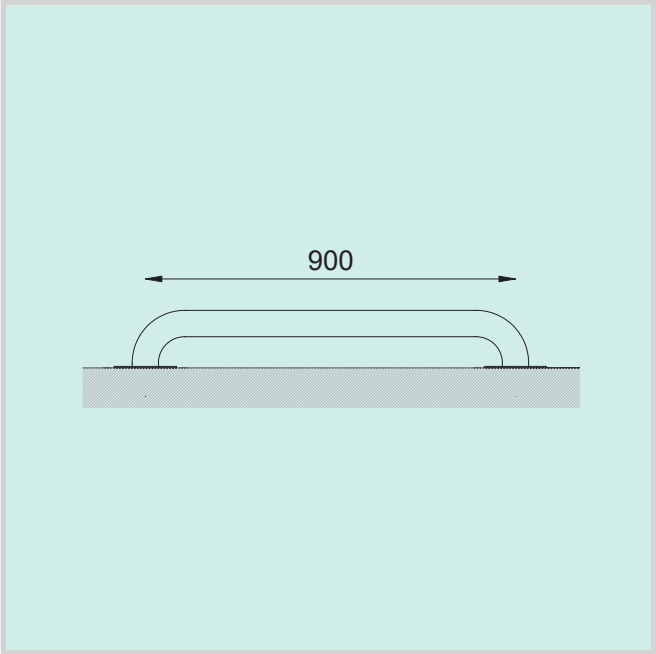

DESCRIZIONE

Maniglione fisso in ferro verniciato con polveri epossidiche.
Diametro tubo 30 mm. e spessore 1,5 mm.
Flangia zincata con 3 fori per fissaggio a muro, diametro 70 mm.
Copriflangia in metallo verniciato con polveri epossidiche.
Non richiede manutenzione ed è di facilile pulizia, anche con prodotti detergenti.

PORTATA	Carico 150 kg.
MISURE	Lunghezza 900 mm.
COLORE	Bianco - RAL 9010
CERTIFICAZIONI	Certificazione Qualità ISO 9001:2015 rilasciata dal TÜV Italia S.r.l.

La MPS si riserva la facoltà di apportare tutte le modifiche ritenute necessarie al miglioramento dei prodotti senza darne preavviso.

Professional Protection Systems S.r.l.
Via Berlino, 17
24040 Verdellino (BG)
Italy
T.: +039 035 871895
F.: +039 035 870016
info@mps-pps.it
www.mps-pps.it